LOVE is Wood

OSOTO シリーズ
手すり付き踏み台

一段手すり踏み台・二段手すり踏み台

FAX.0987-23-5306
TEL.0987-23-5305
mail:reiwood@basil.ocn.ne.jp

☑ Cheack

☐ 見積依頼

☐ 注文

年　　月　　日

貴社名	社判は鮮明に
TEL.	
FAX.	
mail	
ご担当者名 携帯	様

この欄に記入しないでください

ご回答

月　　日

担当者

価格 ¥　　（税別）

納期

注文確認より

物件名

標準仕様
- アジャスター (＋20mm) 不陸調整用
- L 字固定金具 (ビス付属)

※アンカーボルト等は現場にあわせたものをご準備ください

※組立が必要です
＋ドライバー
下穴ドリル 3φ
電動工具

L 字固定金具
(ビス付属)

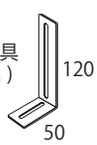

×2 枚

※介護保険
住宅改修対象
固定が必要です

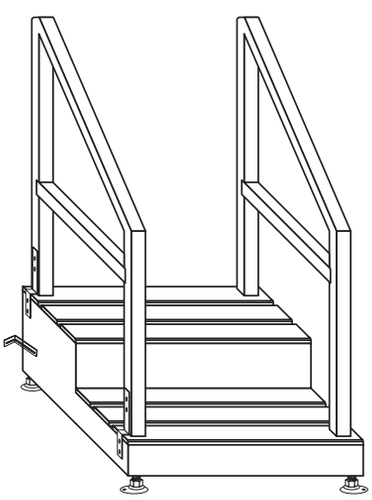

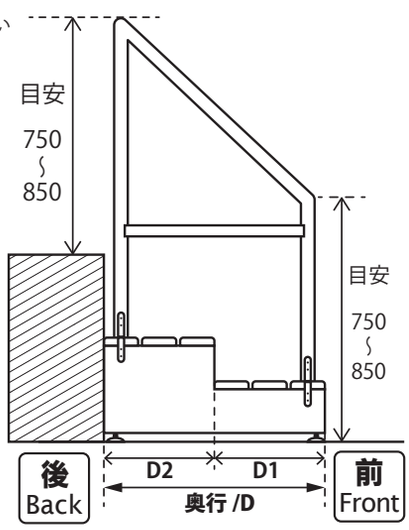

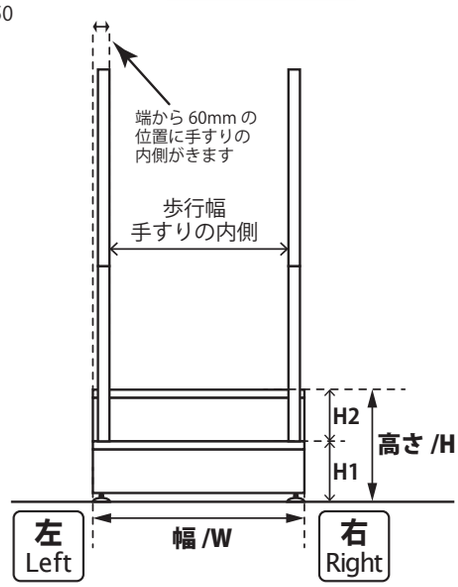

☐ 別紙図面あり

サイズはmm単位でご記入ください

1 サイズ

幅 /W		奥行 /D		高さ /H	
		D1		※H1	
		D2		H2	

H1 一段目は
アジャスターを取り付けるので
構造上 110mm 以上
アジャスターサイズは
こちらで考慮いたします。
希望の段差サイズを
ご記入ください。

2 手すり位置

☐ 両方　☐ 左　☐ 右

3 カラー　そのほかの色はご相談ください

☐ こげ茶　☐ ライトカーキ

4 滑り止めテープ

☐ 不要　☐ 必要

5 手すり高さ

※手すり高さは踏み面からの
高さを指定してください
上図の目安をご参考ください

前	
後	

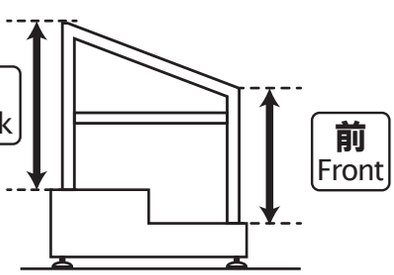

LOVE is Wood

OSOTO シリーズ 踏み台

一段踏み台・多段踏み台

FAX.0987-23-5306
TEL.0987-23-5305
mail:reiwood@basil.ocn.ne.jp

☑ Cheack

☐ 見積依頼

☐ 注文

年　　月　　日

貴社名	社判は鮮明に
TEL.	
FAX.	
mail	
ご担当者名 携帯	様

この欄に記入しないでください

ご回答

月　　日

担当者

価格 ¥　　（税別）

納期

注文確認より

物件名

標準仕様
- アジャスター（＋20mm）不陸調整用
- L 字固定金具（ビス付属）　※アンカーボルト等は現場にあわせたものをご準備ください

※組立が必要です
＋ドライバー
下穴ドリル 3φ
電動工具

L 字固定金具
（ビス付属）

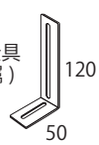

×2 枚

※介護保険
住宅改修対象
固定が必要です

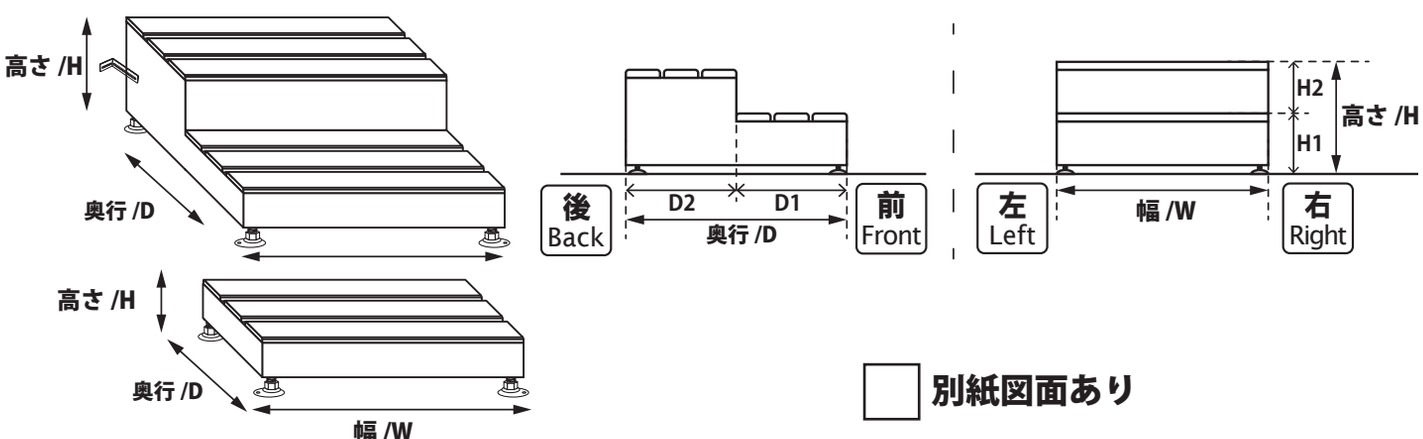

☐ 別紙図面あり

サイズはmm単位でご記入ください

❶ サイズ

幅 /W		奥行 /D		高さ /H	
		D1		※H1	
		D2		H2	
		D3		H3	

H1 一段目は
アジャスターを取り付けるので
構造上 110mm 以上となります
アジャスター無しや
すのこ形状なども製作できます
ご相談ください。

❷ カラー

☐ こげ茶　☐ ライトカーキ

そのほかの色はご相談ください

❸ 滑り止めテープ

☐ 不要　☐ 必要

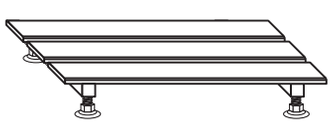

参考図：OSOTO すのこ
おくだけデッキ

アジャスター付き大型スロープ

LOVE is Wood

OSOTO（オソト）シリーズ
スロープ

FAX.0987-23-5306
TEL.0987-23-5305
mail:reiwood@basil.ocn.ne.jp

☑ Cheack
☐ 見積依頼
☐ 注文

年　　月　　日

貴社名	社判は鮮明に
TEL.	
FAX.	
mail	
ご担当者名 携帯	様

この欄に記入しないでください

ご回答　　月　　日

担当者

価格　¥　　（税別）

納期

注文確認より

物件名

※介護保険
住宅改修対象
固定が必要です

L字固定金具
（ビス付属）

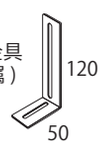

×2枚

※ガタ付き防止用のアジャスター付き
※固定穴加工付き（推奨箇所に加工します）
コンクリートビス付き
※滑り止めテープ付き

☐ 別紙図面あり

サイズはmm単位でご記入ください

❶ **サイズ**　幅 /W ＿＿＿　奥行 /D ＿＿＿　高さ /H ＿＿＿
傾斜加工も含む長さ

❷ **カラー**　☐ こげ茶　☐ ライトカーキ　そのほかの色はご相談ください

LOVE is Wood

OSOTO シリーズ ミニスロープ

FAX.0987-23-5306
TEL.0987-23-5305
mail:reiwood@basil.ocn.ne.jp

☑ Cheack
☐ 見積依頼
☐ 注文

年　　月　　日

貴社名	社判は鮮明に
TEL.	
FAX.	
mail	
ご担当者名 携帯	様

この欄に記入しないでください

ご回答

月　　日

担当者

価格 ¥　　（税別）

納期

注文確認より

物件名

※介護保険
住宅改修対象
固定が必要です

※固定穴加工付き（推奨箇所に加工します）
コンクリートビス付き
※滑り止めテープ付き

標準仕様

左 Left

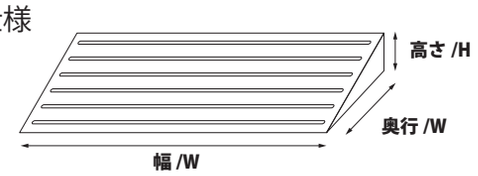

☐ 別紙図面あり

サイズはmm単位でご記入ください

❶ サイズ

幅 /W		奥行 /D		高さ /H	

傾斜加工も含む長さ

❷ サイドの加工

該当に ☑

●場所

☐ 両方　☐ 左　☐ 右　☐ 無し

●傾斜加工の種類

☐ なだらか　☐ ウイング　☐ 45 度カット

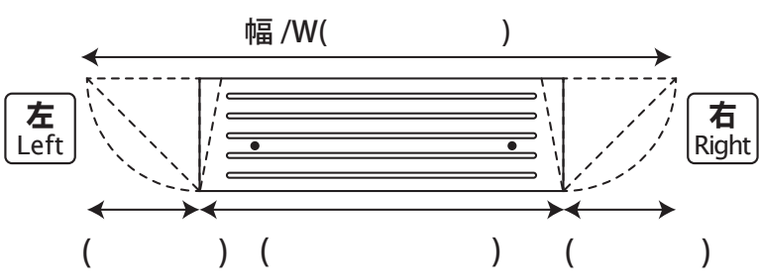

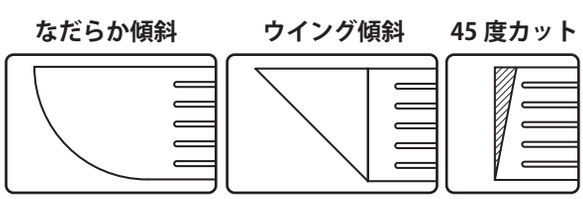

❸ カラー

☐ こげ茶　☐ ライトカーキ　　そのほかの色はご相談ください

アジャスター無しのタイプ

LOVE is Wood OSOTO シリーズ すのこ

FAX.0987-23-5306
TEL.0987-23-5305
mail:reiwood@basil.ocn.ne.jp

☑ Cheack
☐ 見積依頼
☐ 注文

年　　月　　日

貴社名	社判は鮮明に
TEL.	
FAX.	
mail	
ご担当者名 携帯	様

この欄に記入しないでください

ご回答　　月　　日

担当者

価格　¥　　（税別）

納期

注文確認より

物件名

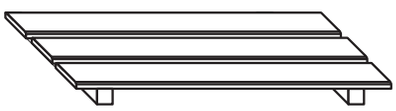

サイズはmm単位でご記入ください

❶ **サイズ**　幅 /W　　奥行 /D　　高さ /H

最低高さ 40mm

❷ **カラー**　☐ こげ茶　☐ ライトカーキ　そのほかの色はご相談ください

❸ **概要図**　縦　横　←指示してください　☐ 別紙図面あり

製品図

設置場所概要

概要をお伝えください。詳細はお打合せにて決定いたします。

アジャスター付きのタイプ

LOVE is Wood

OSOTO シリーズ
おくだけデッキ

FAX.0987-23-5306
TEL.0987-23-5305
mail:reiwood@basil.ocn.ne.jp

☑ Cheack
☐ 見積依頼
☐ 注文

年　　月　　日

貴社名	社判は鮮明に
TEL.	
FAX.	
mail	
ご担当者名 携帯	様

この欄に記入しないでください

ご回答　　月　　日

担当者

価格　¥　　（税別）

納期
注文確認より

物件名

※介護保険
住宅改修対象
固定が必要です

サイズはmm単位でご記入ください　　**最低高さ 60mm～**　**指示図にも記載ください**

❶ サイズ　幅 /W　　奥行 /D　　高さ /H　最低　　最高

❷ カラー　☐ こげ茶　☐ ライトカーキ
そのほかの色はご相談ください

❸ 概要図　縦　横　←指示してください　☐ 別紙図面あり

製品図

設置場所概要

概要をお伝えください。詳細はお打合せにて決定いたします。